北欧パイン　FLP-1

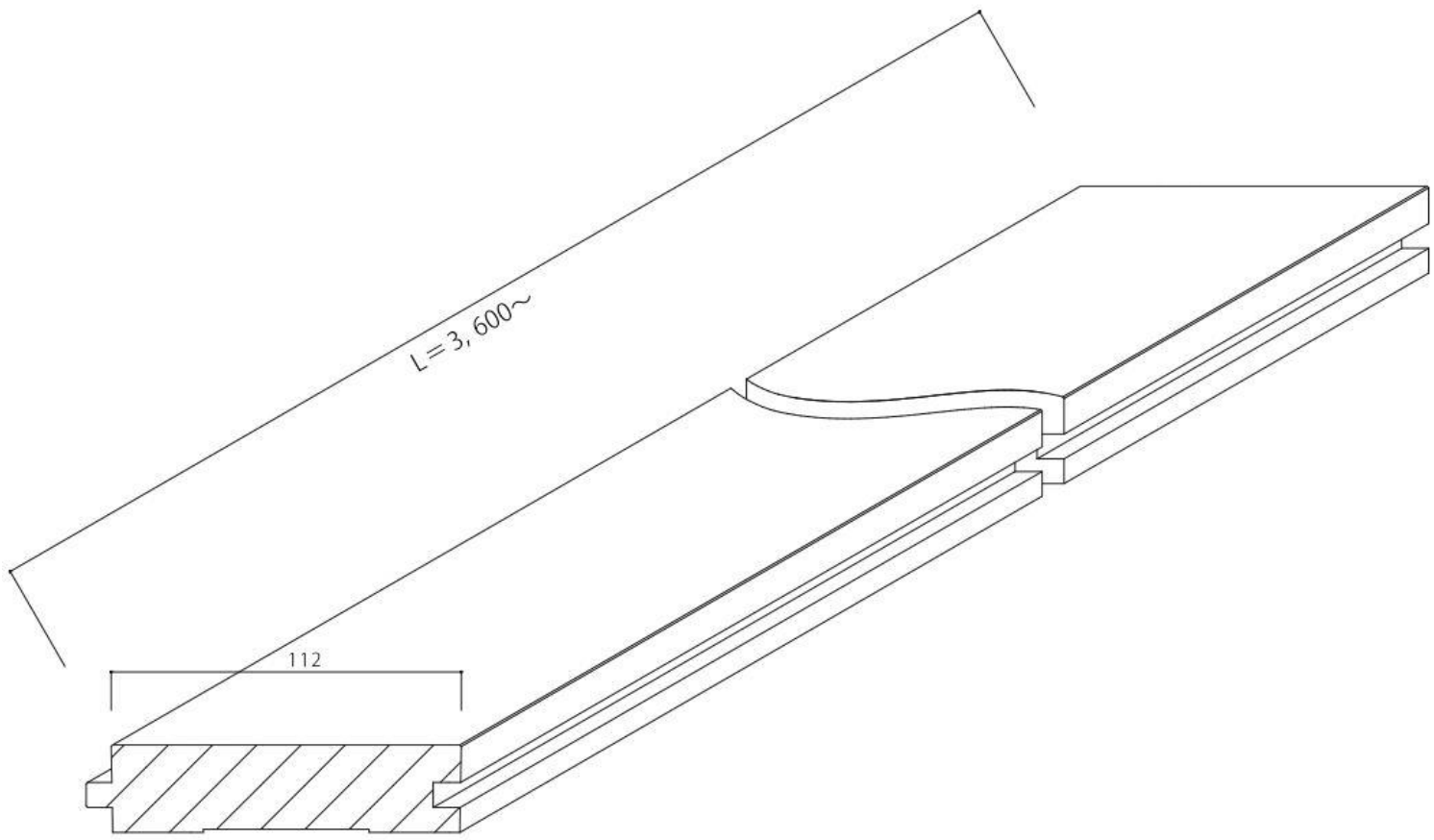

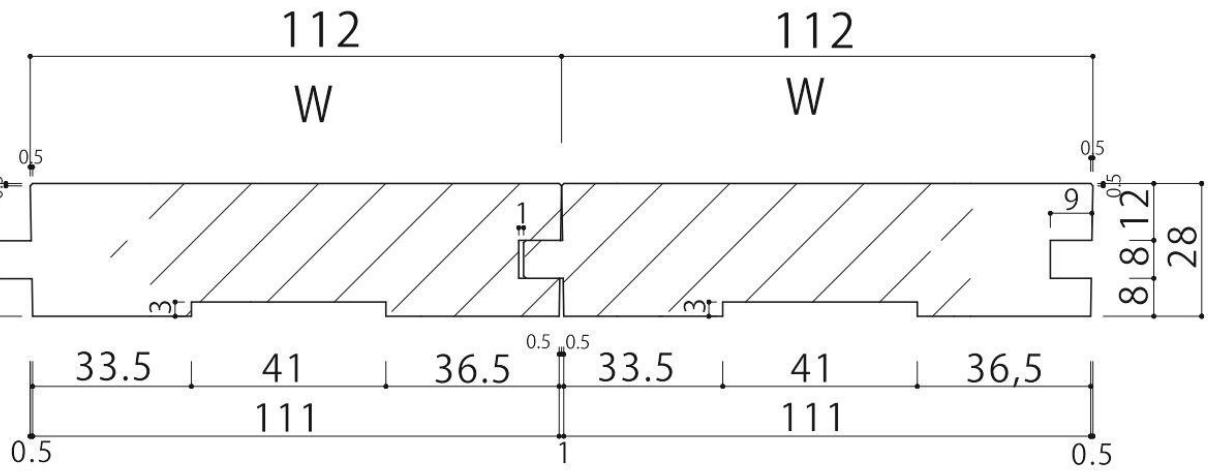

商品名	パインフロアー	材質	レッドパイン（無垢無塗装）　節あり
品番	FLP-1	寸法	L=3,600～（乱尺）×W112×T28